ミレニアムつくば（1LDK）

2016年4月8日
206号室で計測

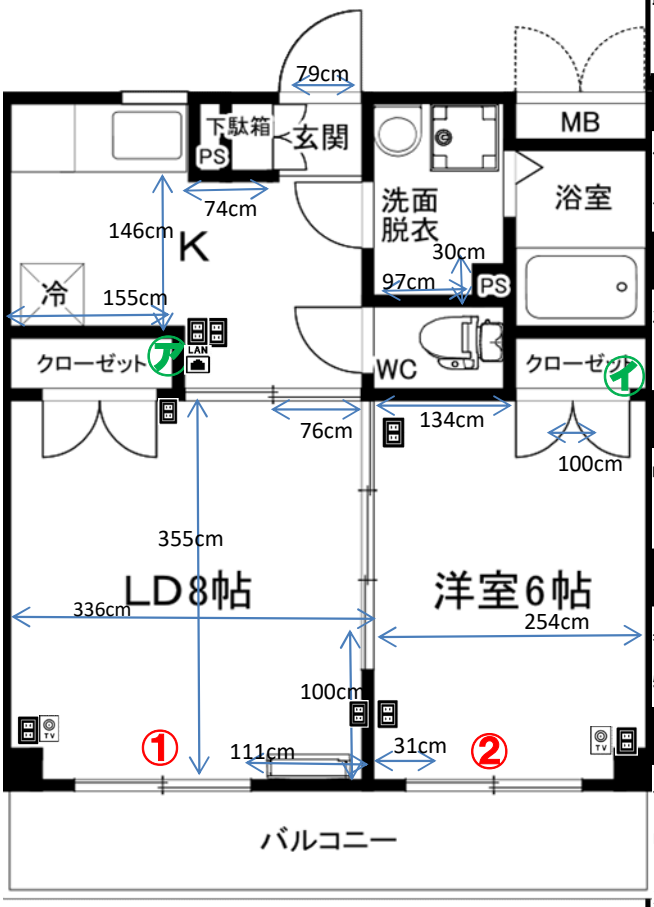

ブレーカー
40A

カーテンレール

①② 天井付2本

幅180×高さ185cm

洗濯機置場

幅60×奥行60cm

蛇口までの高さ100cm

ガスコンロ置場

IHコンロ付（2口）

台所シンク

ｼﾝｸ内　幅62×奥行42×深さ17cm

まな板ｽﾍﾟｰｽ　幅33cm

トイレ

温水洗浄便座

お風呂

幅100×奥行48×深さ50cm

バルコニー

奥行　110cm

物干し竿　153cm以上

照明

ｷｯﾁﾝ：あり

ﾘﾋﾞﾝｸﾞ：あり

洋室：あり

その他

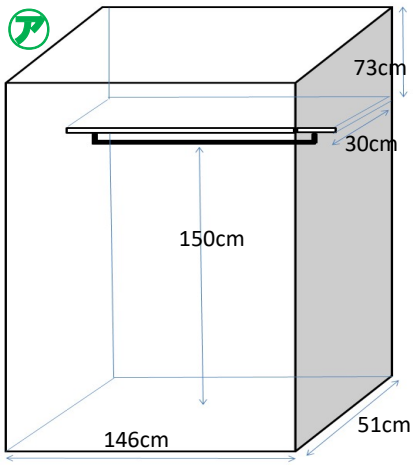

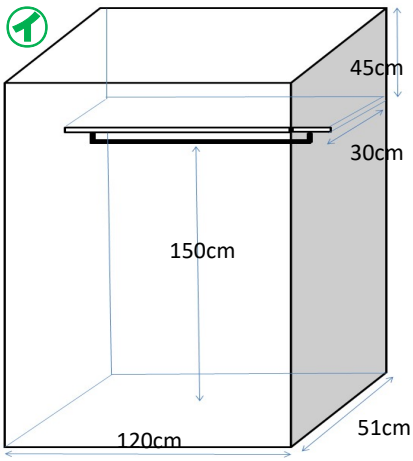

※部屋により多少の誤差がありますので
　参考程度にご利用ください。
※表記以外の寸法に関しては各自ご対応ください。
　個別の問合せ、採寸のお願い等は受付けておりません。
※カーテンの寸法はランナーから床までの
　サイズとなります。